T-TATSUMI JALCO

DC POWER JACK

部品番号
Part No.

YKB31-0056N

PIN ：1.65 mm　　I/D ：4.4 mm

Equivalent for EIAJ #2

■特長

・H＝5.3mmの低背タイプです
・W＝6.2mmでコンパクトとなっています
・リール梱包で、実装機に対応します

■Features

・Low profile type with H=5.3mm
・Compact with W=6.2mm
・By reel packaging, compatible with mounting machines

■一般仕様

・定格	2.5A (d.c.) 16V (d.c.)
・接触抵抗	50mΩ以下
・耐電圧	250V a.c.1分
・絶縁抵抗	250V d.c.1分 100MΩ以上
・動作耐久性	5,000回

■Genaral Specification

・Rating	2.5A (d.c.) 16V (d.c.)
・Contact resistance	50mΩmax
・Withstanding valtage	250V a.c.1min.
・Insulation resistance	250V d.c.1min.100MΩover
・Durability	5,000 times

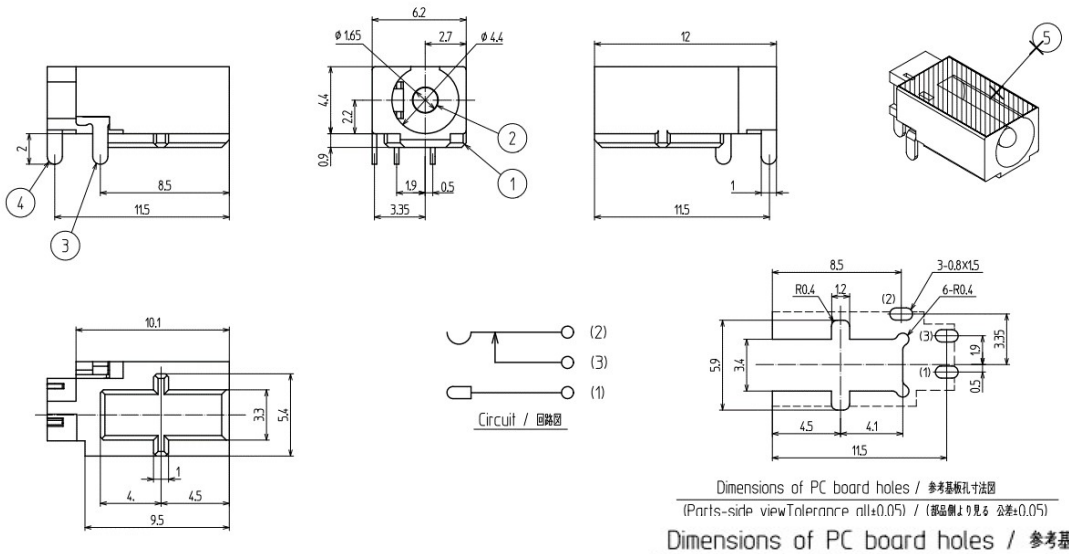

＊製品改良などにより記載性能、仕様の一部を予告なく変更する場合が有ります。

＊As products are improved, changes may occur. Thus, specifications in directions are subject to change without previous notificatons.

東北タツミ株式会社
〒101-0021東京都千代田区外神田二丁目4-4 第1電波ビル1F
TEL.(03)5577-5831　FAX.(03)5577-5832
E-mail:info@t-tatsumi.com
URL:http://www.t-tatsumi.com

TOHOKU TATSUMI CO., LTD.
2-4-4, Soto-Kanda, Chiyoda-ku, Tokyo, 101-0021, Japan,
Daiichidenpa building 1F
E-mail:info@t-tatsumi.com
URL:http://www.t-tatsumi.com