MINIATURE JACK LA4 Series

■一般仕様

・定格	12V d.c.　1.5A d.c.
・耐電圧	250V d.c. 1分
・絶縁抵抗	250V d.c.1分 100MΩ以上
・接触抵抗	50mΩ以下
・使用温度範囲	－25℃～＋70℃
・動作耐久性	5,000回

■Genaral Specification

・Rating	12V d.c.　1.5A d.c.
・Withstanding valtage	250V d.c. 1min.
・Insulation resistance	250V d.c.1min.100MΩover
・Contact resistance	50mΩmax
・Practical temp	－25℃～＋70℃
・Durability	5,000 times

部品番号 Part No.　**YKB21-5274B**

h=2.5mm,　端子/Terminal：キンク/ Kink

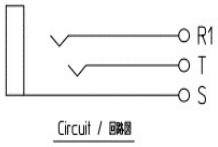

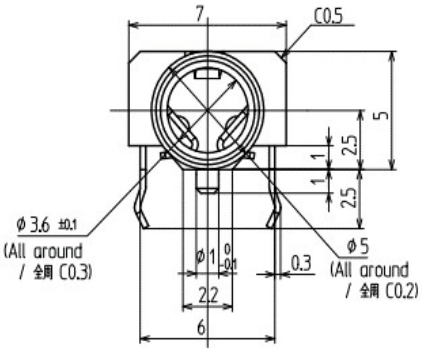

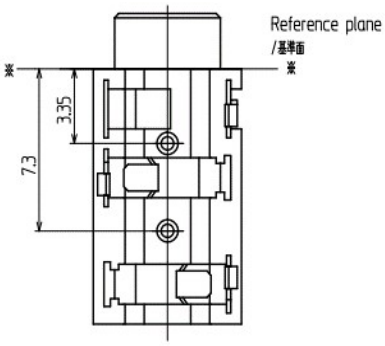

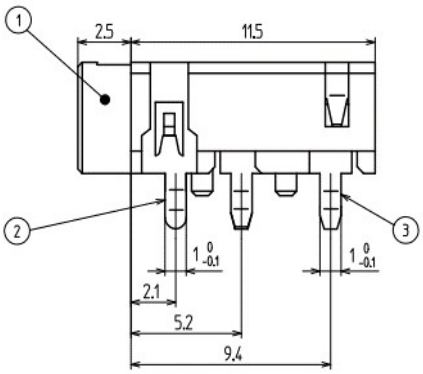

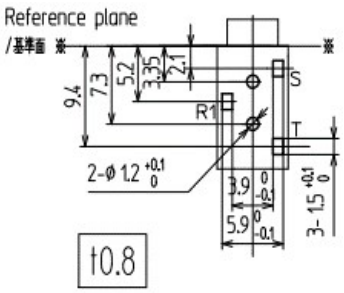

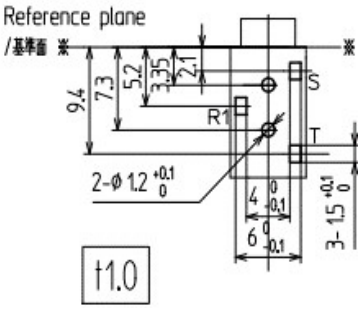

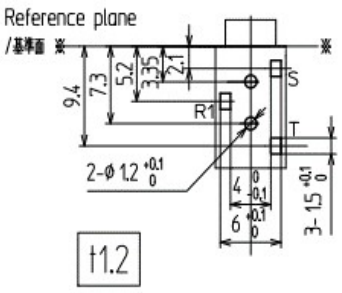

Referential dimensions of PC board holes / 参考基板孔寸法図
(Printed-side view/パターン面)(Tolerance/公差 ALL±0.1) (S=2/1)

＊製品改良などにより記載性能、仕様の一部を予告なく変更する場合が有ります。

＊As products are improved, changes may occur. Thus, specifications in directions are subject to change without previous notificatons.

東北タツミ株式会社
〒101-0021東京都千代田区外神田二丁目4-4 第1電波ビル1F
TEL.(03)5577-5831　FAX.(03)5577-5832
E-mail:info@t-tatsumi.com
URL:http://www.t-tatsumi.com

TOHOKU TATSUMI CO., LTD.
2-4-4, Soto-Kanda, Chiyoda-ku, Tokyo, 101-0021, Japan,
Daiichidenpa building 1F
E-mail:info@t-tatsumi.com
URL:http://www.t-tatsumi.com