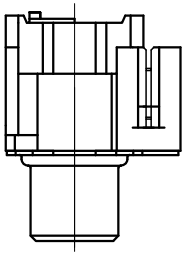

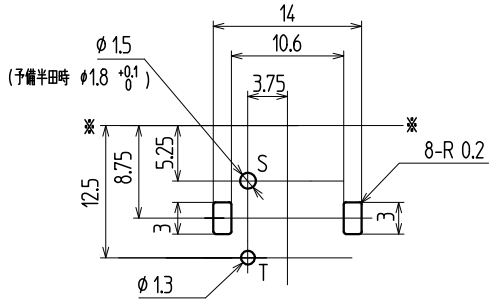

t1.6 参考基板孔寸法図（パターン側）
(公差ALL±0.1)

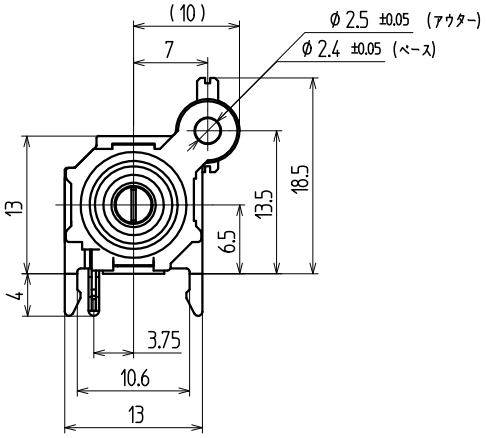

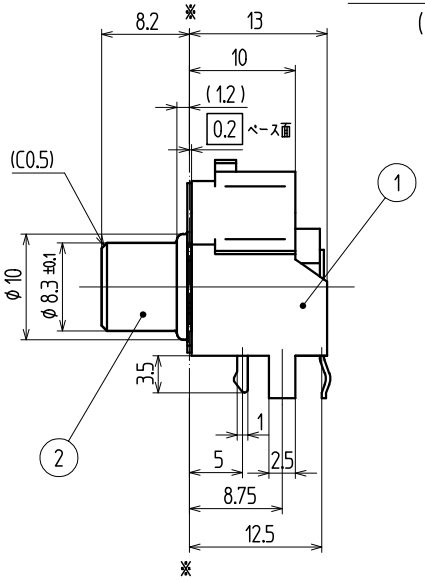

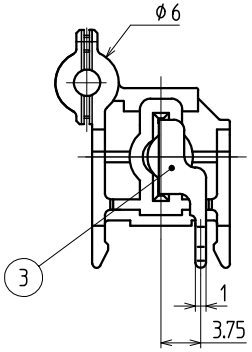

	BROWN/茶	
	GREEN/緑	YKC21-3899V
	GRAY/灰	YKC21-3898V
	PURPLE/紫	
	BLUE/青	YKC21-3896V
	ORANGE/橙	YKC21-3895V
	BLACK/黒	YKC21-3894V
	YELLOW/黄	YKC21-3893V
	WHITE/白	YKC21-3892V
	RED/赤	YKC21-3891V
APPLY 適用	COLOR 色調	CODE No. コードNo.

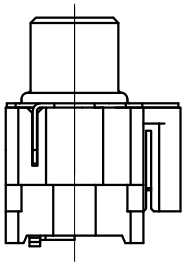

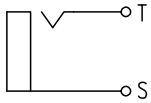

回路図

94HB / OUTER : Ni
14X14 RA Cタイプ / 前面アース一体

品番	名称	個数	材質		No.	UL	処理	備考
3	センターコンタクト	1	黄銅 t0.4	(T)			Snめっき	
2	アウターコンタクト	1	黄銅 t0.4	(S)			Niめっき	
1	ベース	1	耐熱ABS			94HB		

寸法公差		X			
6 未満	± 0.3	X			
6 以上 20 未満	± 0.4	X			
20 以上 未満	± 0.5	X			
以上	±	X			
角度	±5°	記号	改訂事項	年月日	担当

( )印は、参考寸法

責任者	照査者	製図者	設計者

TOHOKU TATSUMI CO.,LTD.

㊞・製

◎ ◁

単位 mm

尺度 2/1

名称 ジャック板

コードNo. YKC21-コードNo.一覧表参照

図番：

ページ： — 版数：

ユーザーコード：

出図

RJ9501BA03-00