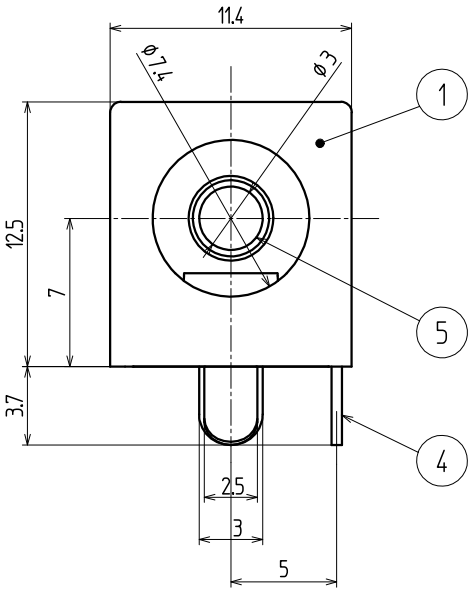

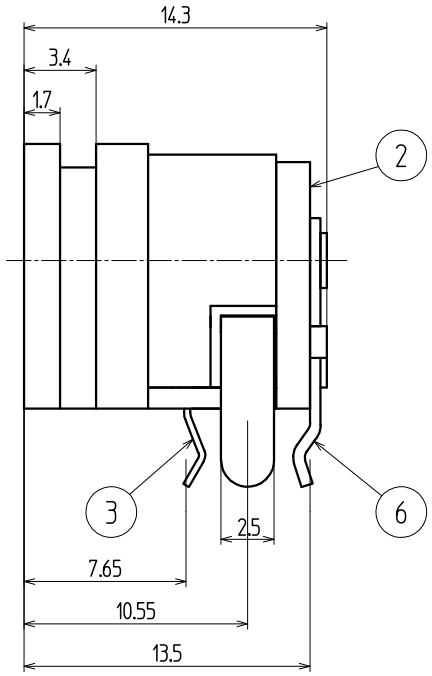

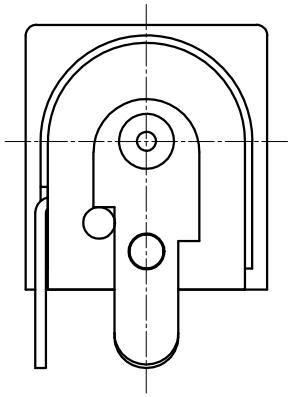

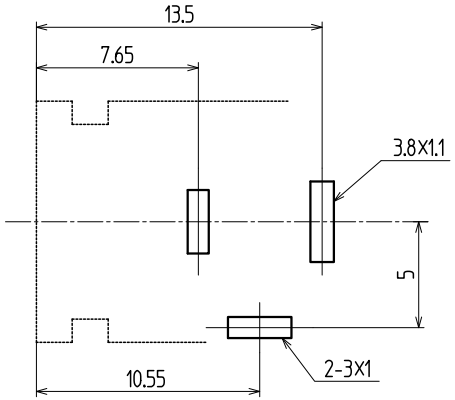

Dimensions of PC board holes / 参考基板孔

Tolerance / 公差 ALL±0.1

Parts-side view / 部品面側より見る

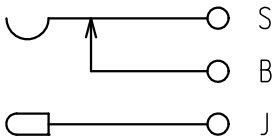

Circuit / 回路図

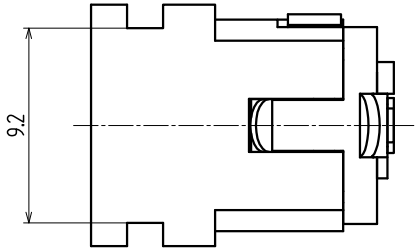

No. 品番	PARTS NAME 名称	Q'TY 個数	MATERIAL 材質	MAKER メーカー名	No.	UL	FINISH 処理	REMARKS 備考
6	PIN CONTACT ピン端子	1	BRASS 黄銅 t0.4	(J)			SILVER PLATED 銀めっき	
5	PIN ピン	1	BRASS 黄銅				NICKEL PLATED ニッケルめっき	
4	BREAK CONTACT ブレイク端子	1	BRASS 黄銅 t0.45	(B)			SILVER PLATED 銀めっき	
3	SLEEVE CONTACT スリーブ端子	1	STAINLESS ステンレス t0.3	(S)			SILVER PLATED 銀めっき	
2	COVER カバー	1	PBT BLACK			94V-0		
1	HOUSING ハウジング	1	PBT BLACK			94V-0		

TOLERANCE 寸法公差					
		X			
~~under 未満~~ ALL	± 0.3	X			
over 以上 under 未満	±	X			
over 以上 under 未満	±	X			
over 以上	±	X			
ANGLE(DEG) 角度	± °	MARK 記号	REVISIONS 改訂事項	DATE 日付	SIGN 担当

ALL DIMENSIONS IN ( ) ARE FOR REFERENCES ONLY
( ) 印は，参考寸法

APPROVED 責任者	CHECKED 照査者	DRAWN 製図者	DESIGNED 設計者

TOHOKU TATSUMI CO.,LTD.

(A) 承 · P · 製

UNIT 単位 mm

SCALE 尺度 4/1

TITLE 名称 DC POWER JACK 電源ジャック

CODE No. コードNo. YKB31-0043N

DRAWING No. 図番 ▫

PAGE ページ ▫ — REVISION 版数 ▫

CUSTOMER CODE ユーザーコード ▫

ISSUED 出図

RB9501BA03-00