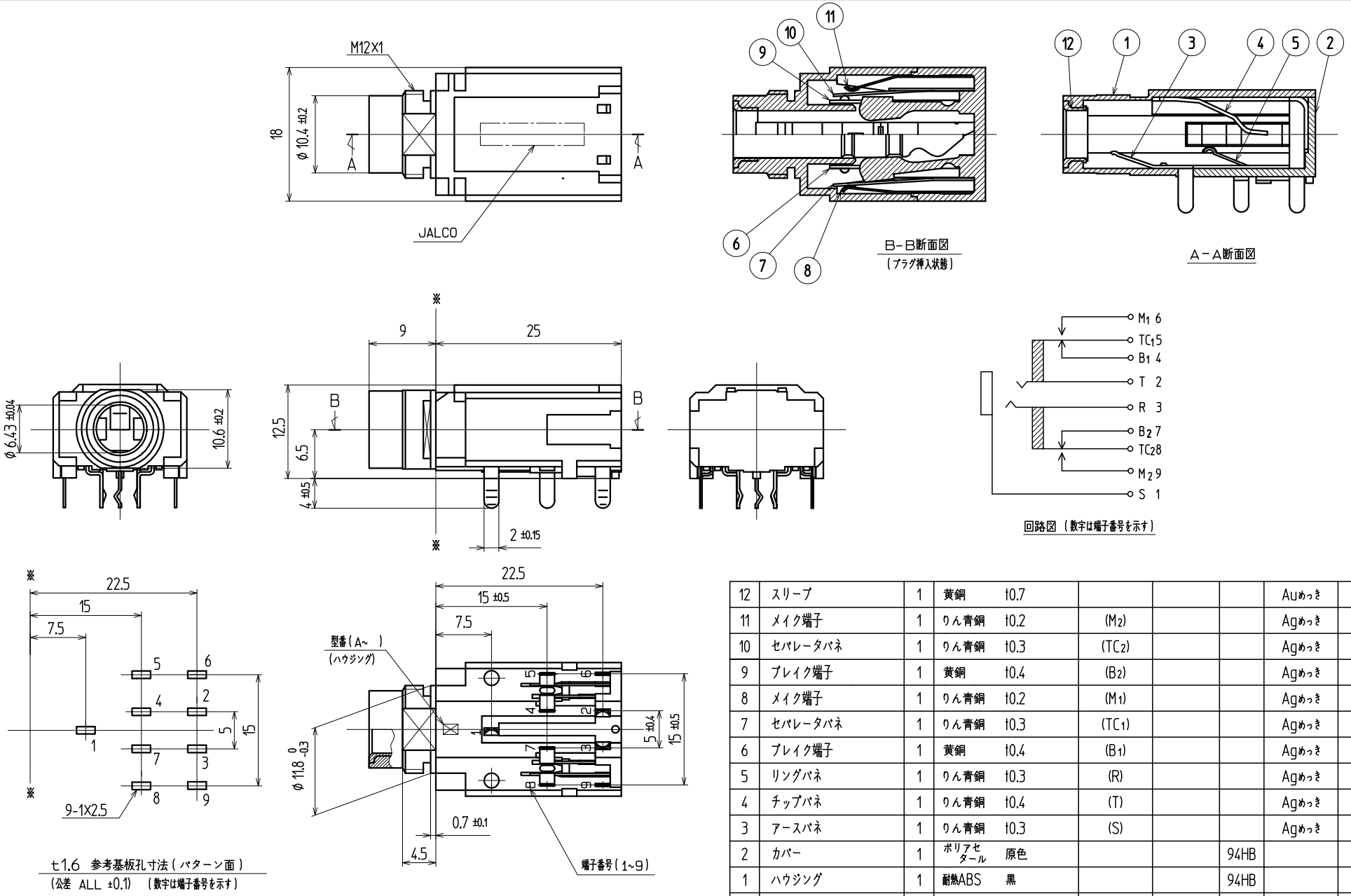

t1.6 参考基板孔寸法（パターン面）
（公差 ALL ±0.1）（数字は端子番号を示す）

品番	名称	個数	材質		No.	UL	処理	備考
12	スリーブ	1	黄銅 t0.7				Auめっき	
11	メイク端子	1	りん青銅 t0.2	(M2)			Agめっき	
10	セパレータバネ	1	りん青銅 t0.3	(TC2)			Agめっき	
9	ブレイク端子	1	黄銅 t0.4	(B2)			Agめっき	
8	メイク端子	1	りん青銅 t0.2	(M1)			Agめっき	
7	セパレータバネ	1	りん青銅 t0.3	(TC1)			Agめっき	
6	ブレイク端子	1	黄銅 t0.4	(B1)			Agめっき	
5	リングバネ	1	りん青銅 t0.3	(R)			Agめっき	
4	チップバネ	1	りん青銅 t0.4	(T)			Agめっき	
3	アースバネ	1	りん青銅 t0.3	(S)			Agめっき	
2	カバー	1	ポリアセタール 原色			94HB		
1	ハウジング	1	耐熱ABS 黒			94HB		

寸法公差		X			
6 未満	± 0.3	X			
6 以上 20 未満	± 0.4	X			
以上 未満	±	X			
20以上	± 0.5	X			
角度	± °	記号	改訂事項	年月日	担当

（ ）印は、参考寸法

責任者	照査者	製図者	設計者

TOHOKU TATSUMI CO.,LTD.

㊫・製

◎ ◻

単位 mm

尺度 2/1

名称 大形単頭ジャック

コード No. YKB21-5209

図番：

ページ： ― 版数：

ユーザーコード：

出図

RJ9501BA03-00