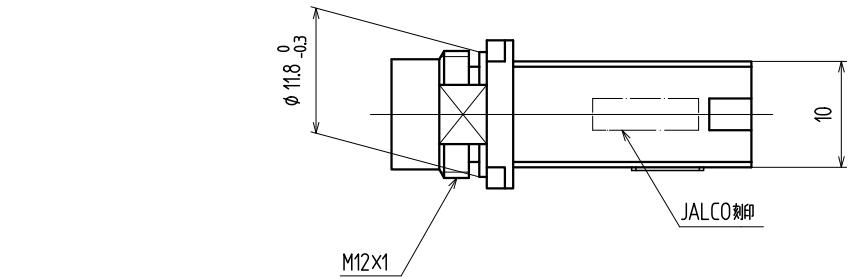

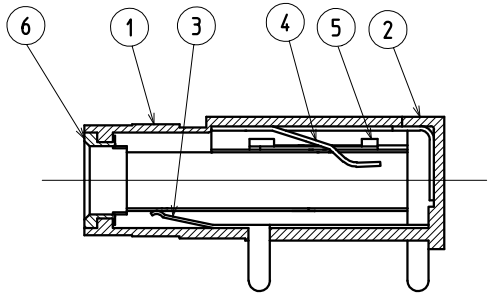

内部構造図

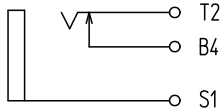

回路図 （数字は端子番号を示す．）

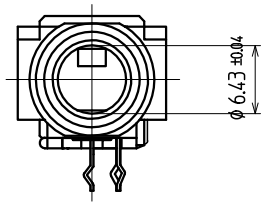

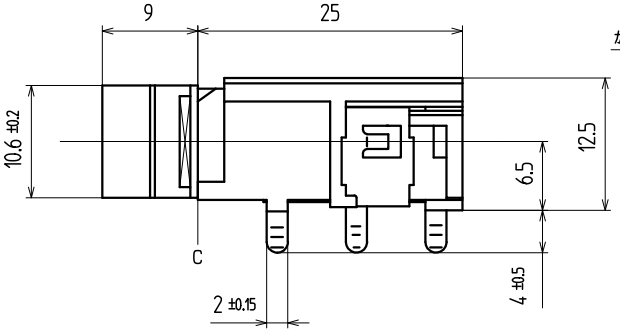

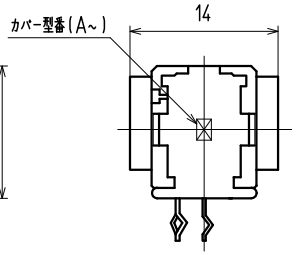

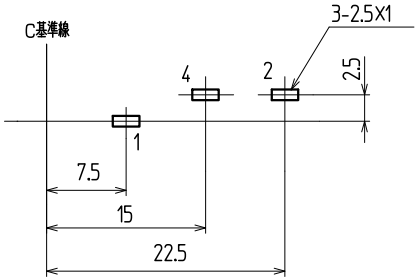

t1.6 参考基板取付穴寸法（パターン面）
（公差 ALL±0.1）数字は端子番号を示す．

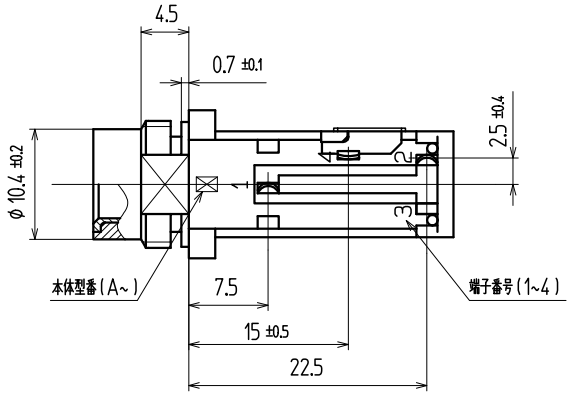

品番	名称	個数	材質		メーカー名	No.	UL	処理	備考
6	スリーブ	1	黄銅	t0.7				Auめっき	
5	ブレイク端子	1	黄銅	t0.3				Snめっき	
4	チップバネ	1	りん青銅	t0.4				Snめっき	
3	アースバネ	1	りん青銅	t0.3				Snめっき	
2	カバー	1	耐熱ABS	黒			94HB		
1	ハウジング	1	耐熱ABS	黒			94HB		

寸法公差		X
6 未満	± 0.3	X
6 以上 20 未満	± 0.4	X
20 以上 未満	± 0.5	X
以上	±	X
角度	± °	記号

改訂事項	年月日	担当

（　）印は、参考寸法

責任者	照査者	製図者	設計者

TOHOKU TATSUMI CO.,LTD.

承・製

◎ ◁

単位 mm

尺度 2/1

名称 大形単頭ジャック

コード No. YKB21-5176G

図番：

ページ： — 版数：

ユーザーコード：

出図

RJ9501BA03-00